МШ-40Т-0013

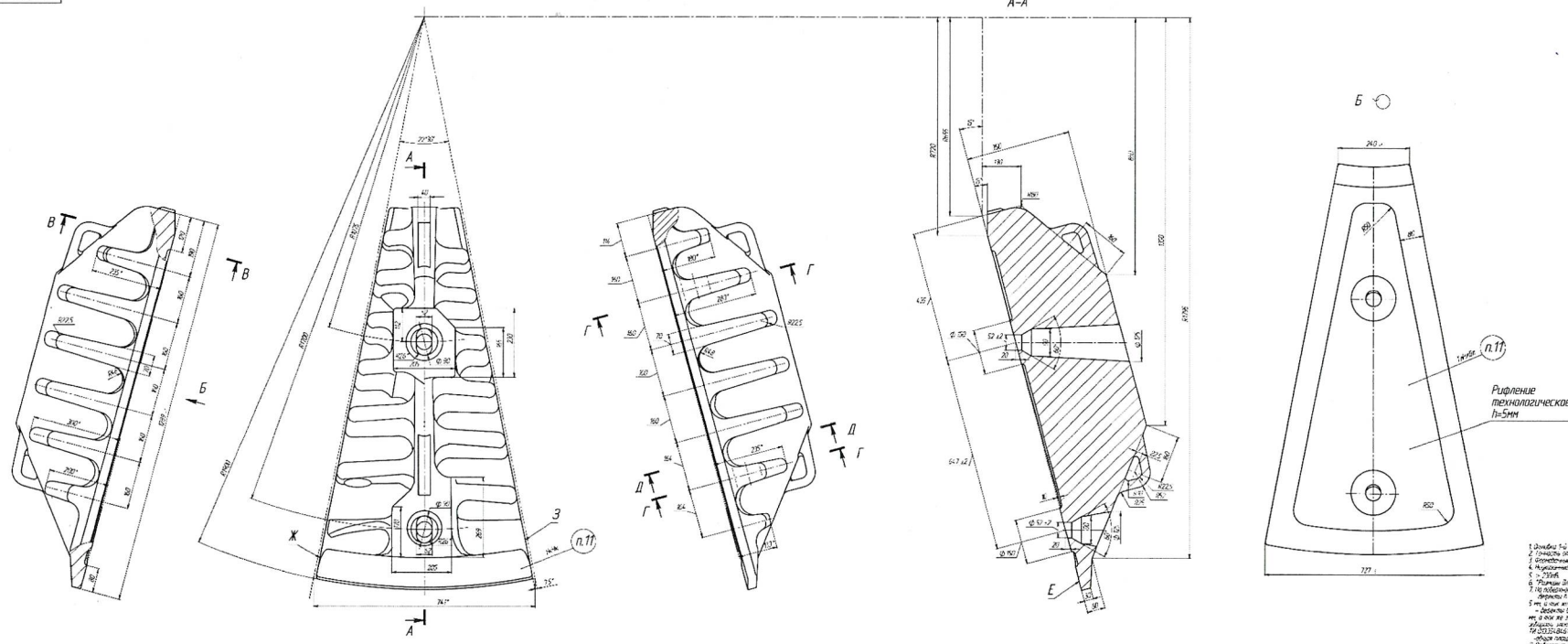

Вместо: 13772
Произведено замен:
Дата: 22.08.2025г.

1. Отливка 1-й группы ВСТ6ГОСТ-2056.
2. Точность отливки С-Н-Б-Ф ГОСТ 26645-85.
3. Формовочные уклоны по ГОСТ 3212-92.
4. Нормальные припуски ряда 3, 8мм.
5. $\sum$ - 230кг.
6. *Рифление 2мм свободно.*
7. На поверхности бракуются:
- дефекты в виде трещин, спаев и усадочных раковин и усадочных пустотелостей по глубине до 5 мм, а при их толщине в месте выхода на поверхность отливки свыше 5 мм;
- дефекты в виде отдельных раковин и усадочных раковин шириной и глубиной более 5 мм, а при их толщине в месте выхода, превышающей в местах отдельных пробоин и в других местах допуск, регламентированный стандартом с технологическим припуском
ТУ 2733-843-02077-2011
- общая площадь групповых дефектов не должна превышать 10% от площади данной поверхности
8. Дефектоскопия: ультразвуковая, магнитопорошковая 1, 2, 3 классы, цвет. методы.
9. Допуски Ø, ∠ не указанные на чертеже выполнить по 14 классу точности.
10. Разрешается устранять технологические дефекты заваркой, сварка-наплавка, шлифовка, правка.
11. Маркировать по ТУ 2733-843-02077-2012 п.2.3 ударным, или другим способом, более выпуклые, с шаговой маркировкой и п.21 заварить 1-4мм наплавленным металлом и через заварку - краской.
12. Покрытие 05-01 ГОСТ 9.073-77.
13. Окраска ТУ на ВСТ2ГОСТ-14.
14. Подвижность 1 - часть бронёзубьев цилиндрического корпуса с наружным диаметром -1930мм, внутренним диаметром - 1110мм и высотой 1164мм

						МШ-40Т-0013		
Изм.	Лист	N докум.	Подп.	Дата				
Разраб.		Сергеев			Броня торцевая	Лит.	N стр.	Масса
Пров.		Шевелев					633	15
Т.контр.						Лист 1	Листов 1	
Н.контр.		Петрухина						
Утверд.					КАЗГИПО			
Согласов.		Шевелев			ТУ 2733-843-02077-2011			
Инв. №		Подп.						

Утверждаю Головко О.У